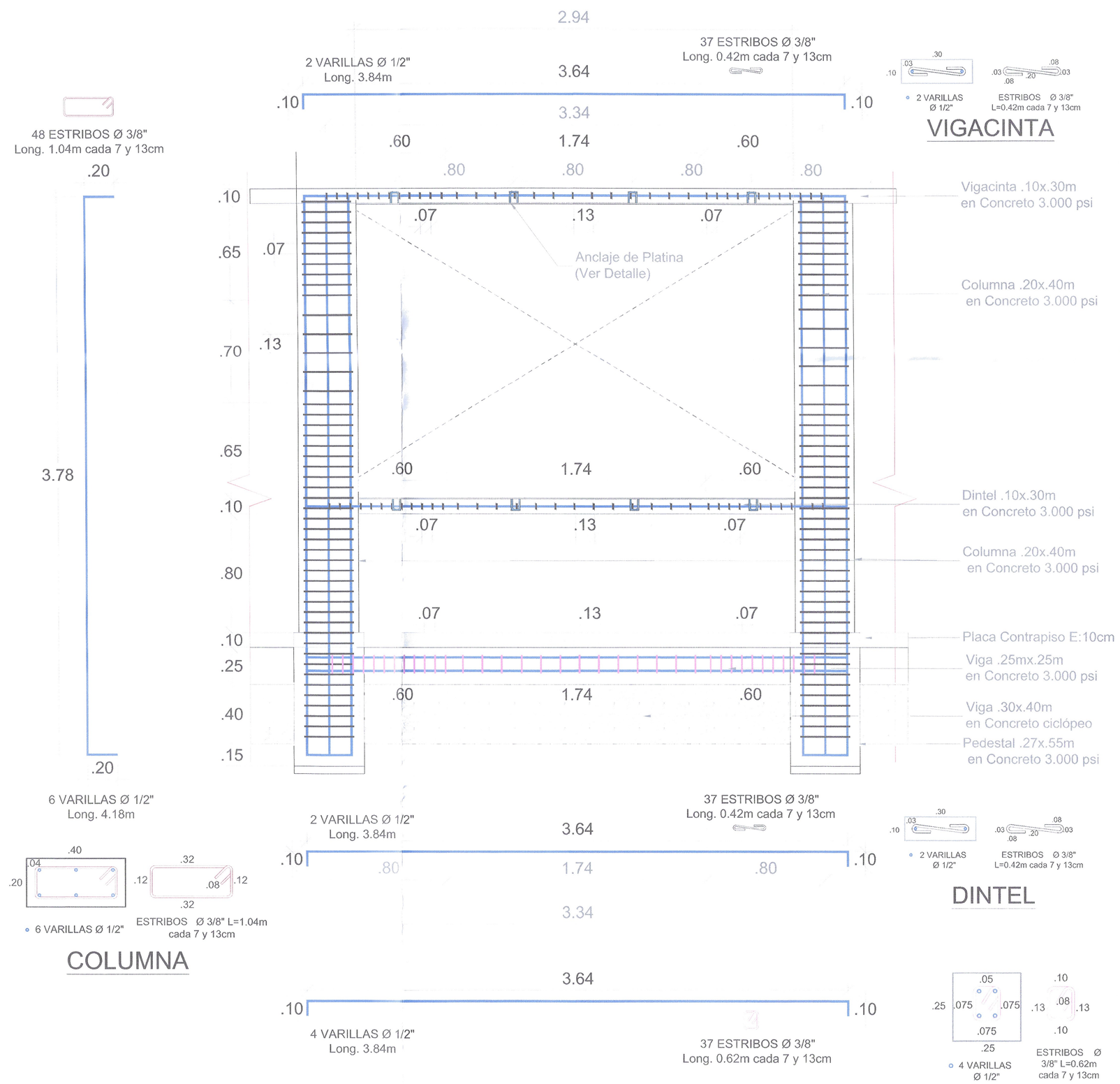

ESQUEMA DE IDENTIFICACION DE REFUERZOS TIPO POR MODULO DE CERRAMIENTO

Escala 1___25

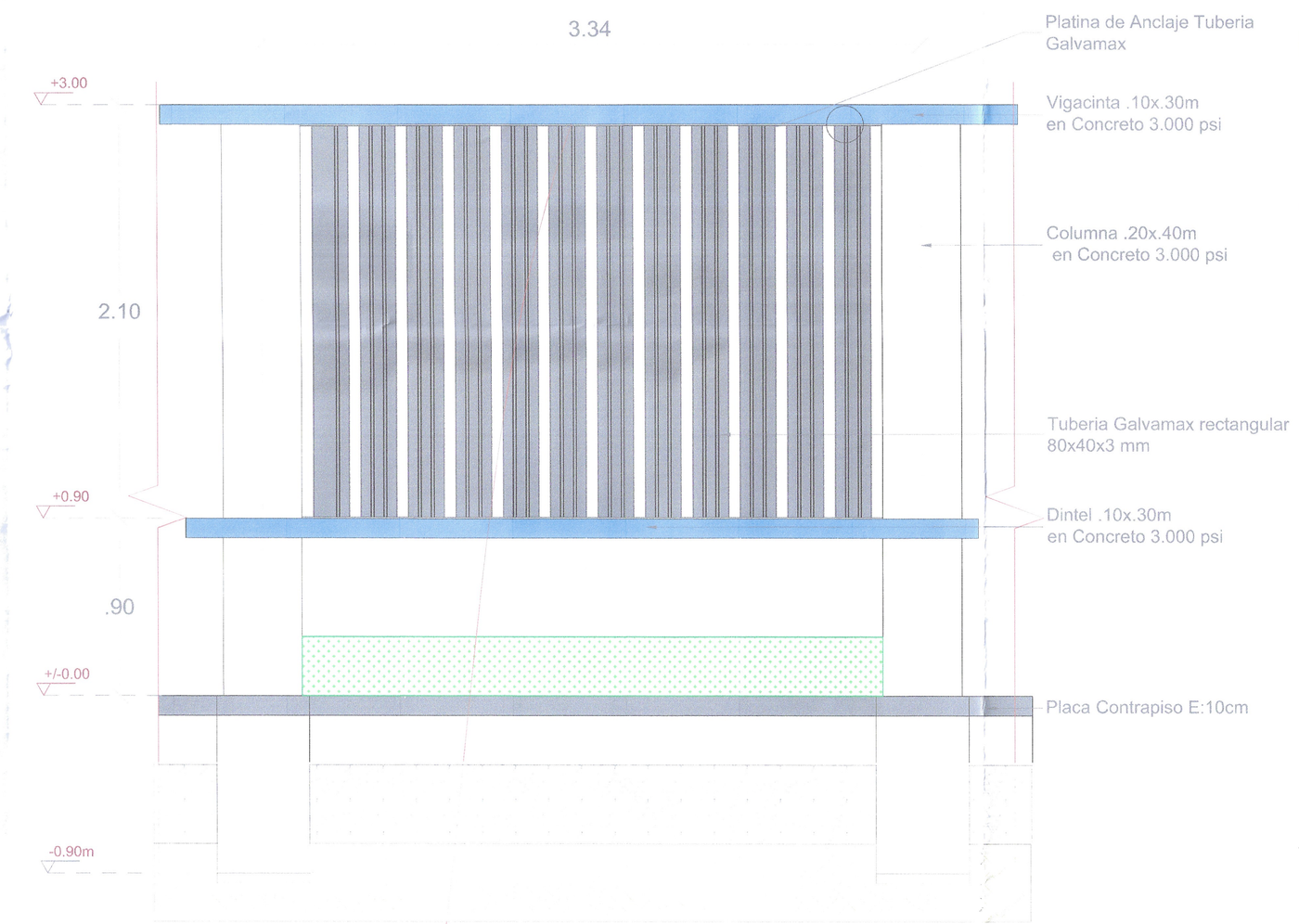

ALZADO FRONTAL TIPO POR MODULO DE CERRAMIENTO

Escala 1___25

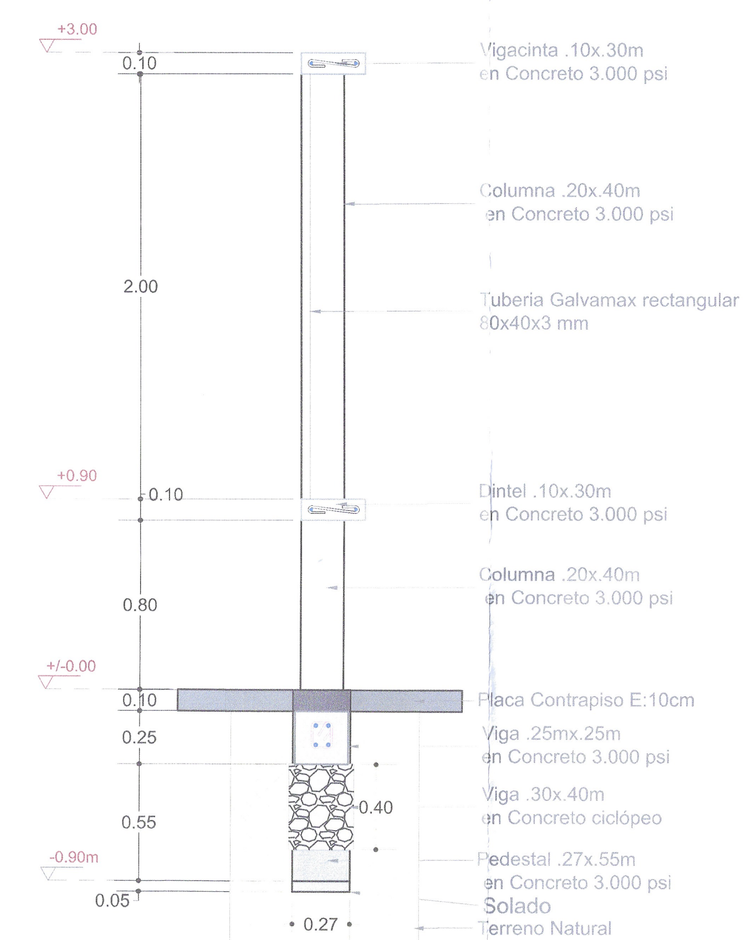

SECCION TRANSVERSAL TIPO CERRAMIENTO

Escala 1___25

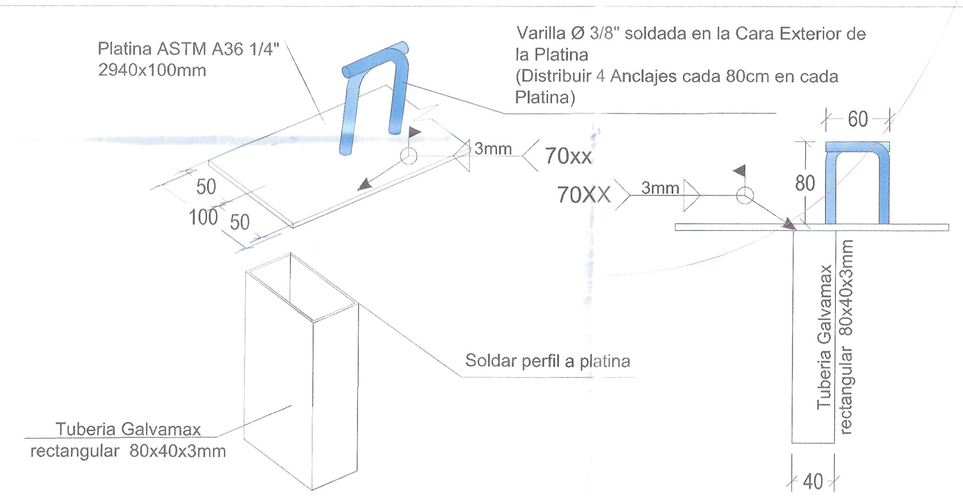

DETALLE ANCLAJE DE PLATINA

Escala 1___5

GANCHO - TRASLAPOS MIN.(TM)

BARRA Nº	TM cm	D cm	A cm	B cm
3	60	6	15	15
4	74	8	20	15
5	85	10	25	20
6	120	12	30	20
7	150	13	35	25
8	180	15	40	30

*Excepto que se indique lo contrario, se deberá utilizar las longitudes presentadas en la tabla.

MUNICIPIO DE SARAVENA
DEPARTAMENTO DE ARAUCA

PROYECTO

DISEÑO DE ESTRUCTURA EXTERIOR
HOSPITAL DEL SARARE

PROPIETARIO

HOSPITAL DEL SARARE

DIRECCIÓN

Calle 30 N° 19A - 82
Barrio los Libertadores
Municipio de Saravena
Departamento de Arauca

CONTIENE

DETALLES ESTRUCTURALES
TIPO MODULO DE
CERRAMIENTO

ARCHIVO FUENTE AUTOCAD

ESTRUCTURA EXTERIOR
HOSPITAL SARAVENA.dwg

OBSERVACIONES

DISEÑÓ

CARLOS ALFREDO CUTA MORALES
ING. CIVIL - ESP. ESTRUCTURAS
Mat Prof. N° 54202-281383 NTS

DIBUJÓ

JOSE LEONARDO PADILLA CASTILLO
Tecnologo en Tecnicas de Desarrollo Grafico de Proyectos de Construccion
CIP. T126162016-1116776478
C.P.N.A.A

ESCALA	FECHA	PLANO
La Indicada	Octubre 2020	EST 5 de 5